Modulsystem RG2/RG2 RLU, Frontmodell

Tür schwenkbar

Grundverkleidung inkl. Kamineinsatz, bauseits erweiterbar

Stand: 05/2015

Vorderansicht
M~1:20

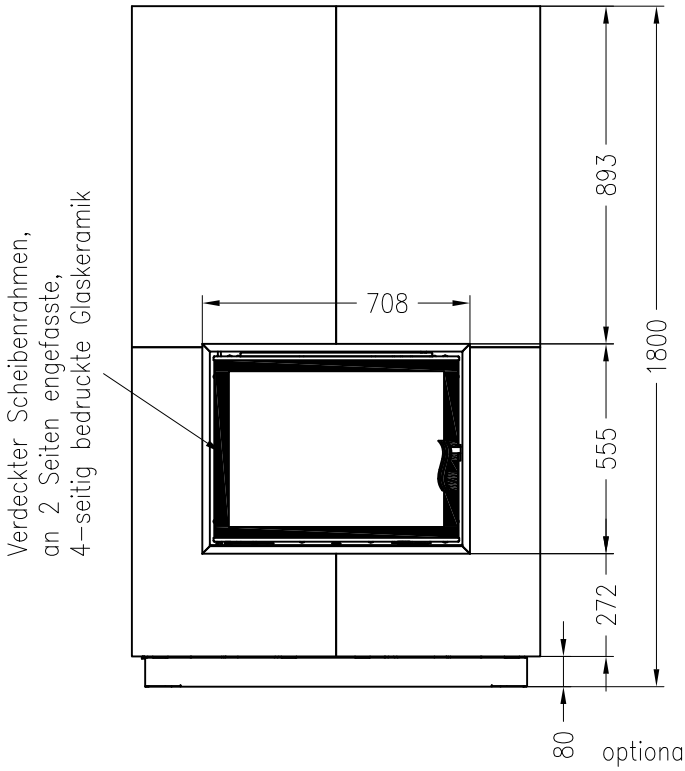

Seitenansicht
M~1:20

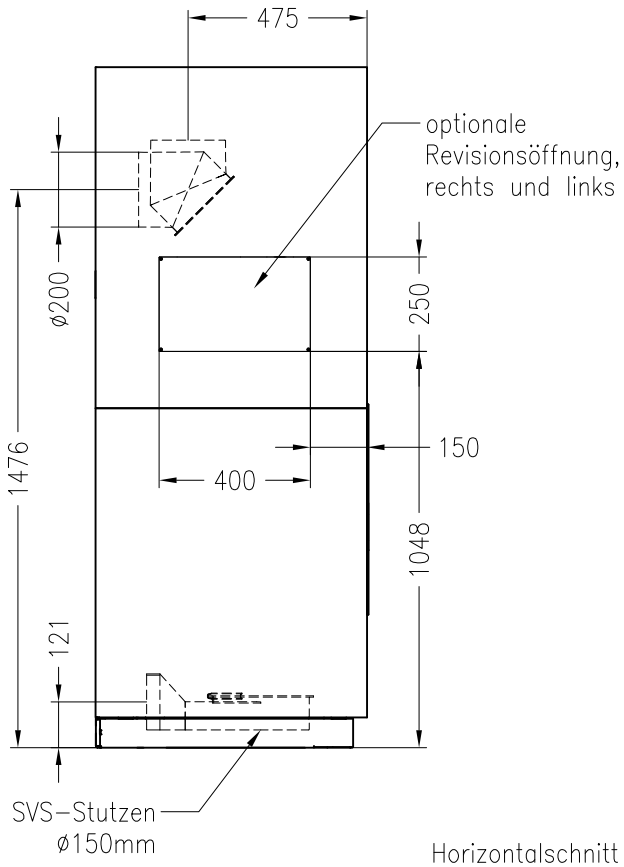

Draufsicht
M~1:20

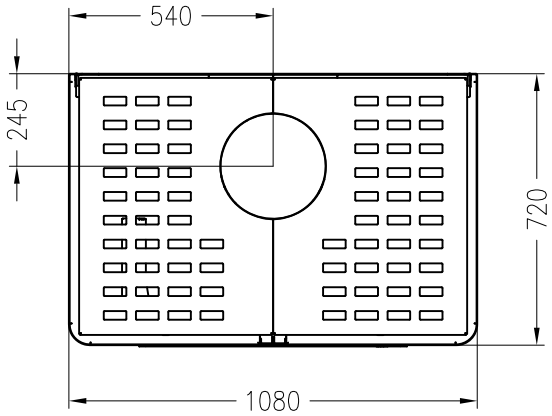

Horizontalschnitt
M~1:20

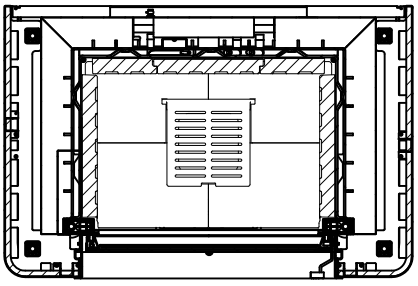

Alle Abbildungen und Zeichnungen sind urheberrechtlich geschützt.
Verwertung oder Veröffentlichung, auch einzelner Details, nur mit unserer Genehmigung.
Technische Änderungen und Irrtümer vorbehalten.